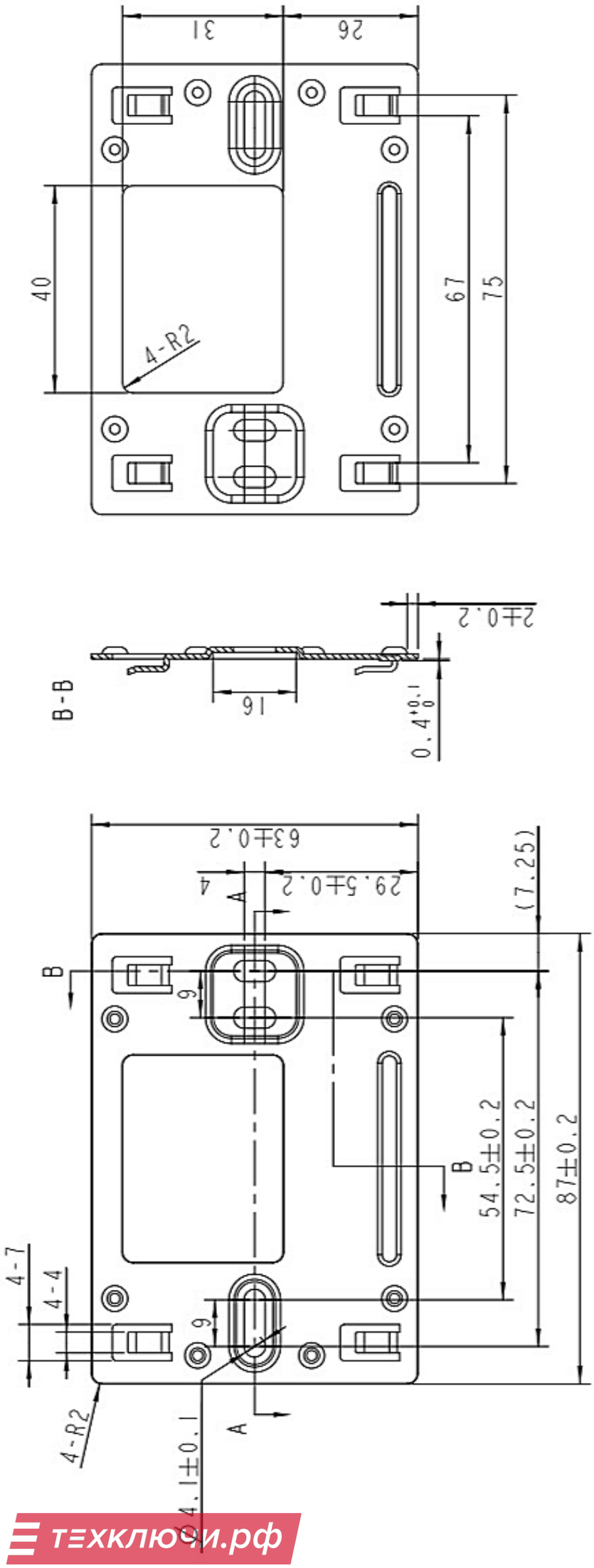

Скачано с техключи.рф