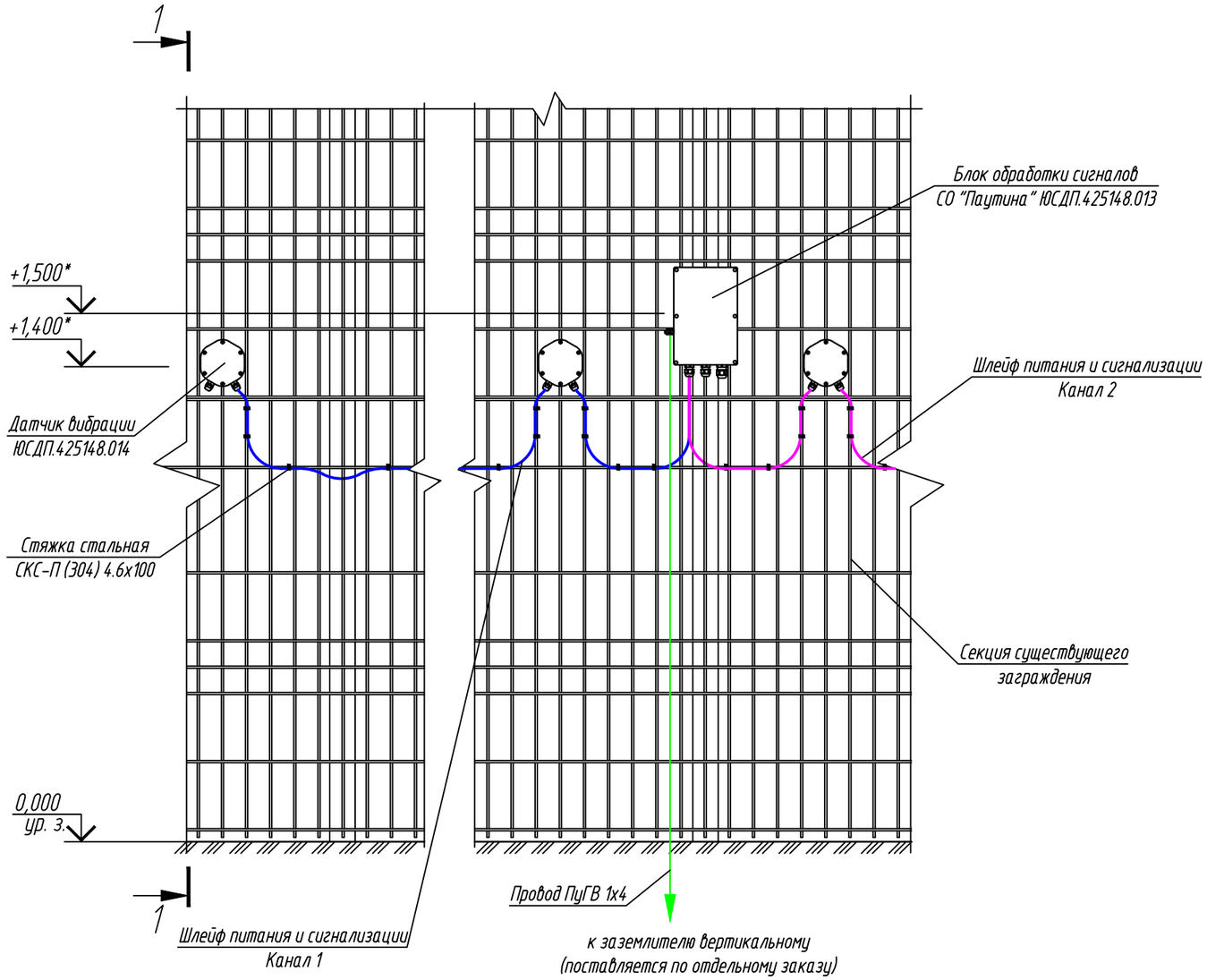

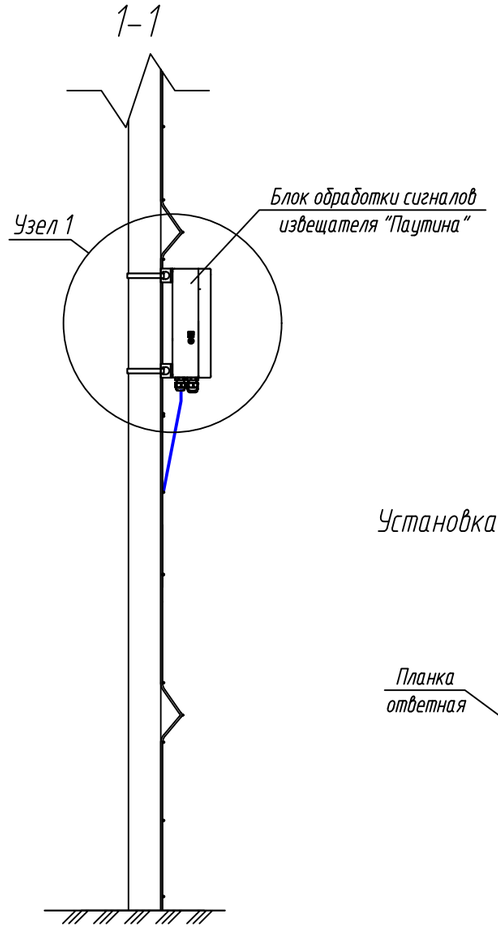

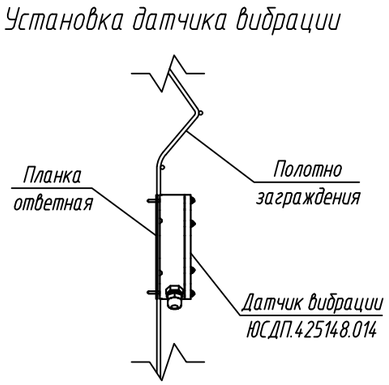

Узел 1 (Установка блока приемника на заграждении)

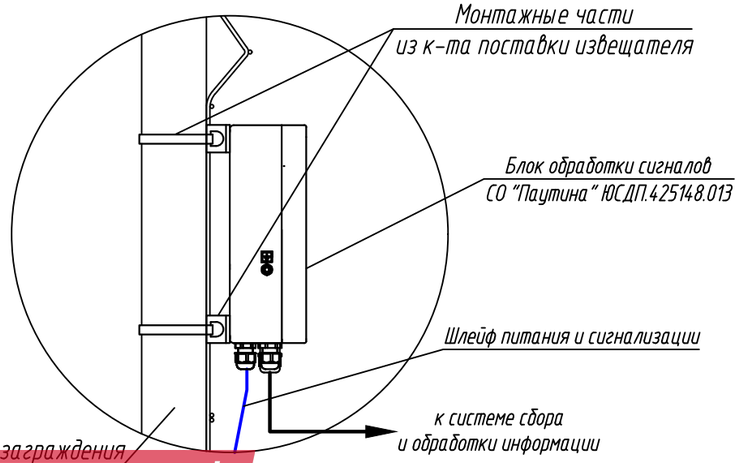

1. * Размеры для справок.
2. Датчики вибрации устанавливать на полотно заграждения согласно инструкции по эксплуатации.
3. Крепление кабеля шлейфа питания и сигнала осуществить с помощью стяжек стальных в ПВХ оболочке через каждые 300...350 мм.
4. Сетчатое заграждение показано условно.
5. Производитель оставляет за собой право вносить изменения в конструкцию изделия и эксплуатационную документацию (в т.ч. в схемы электрические) без предварительного уведомления.

						АО "ЮМИРС"			
Изм.	Кол.уч.	Лист	№ док.	Подпись	Дата				
Разраб.						Типовые проектные решения	Стадия	Лист	Листов
Проверил								1	
ГИП						Схема установки извещателя "Паутина" на сетчатом заграждении	Umirs		
Н.контр.									

Формат А3

Согласовано:

Взам. инв. N

Подпись и дата

Инв. N подл.

Скачано с пехкиии.рф